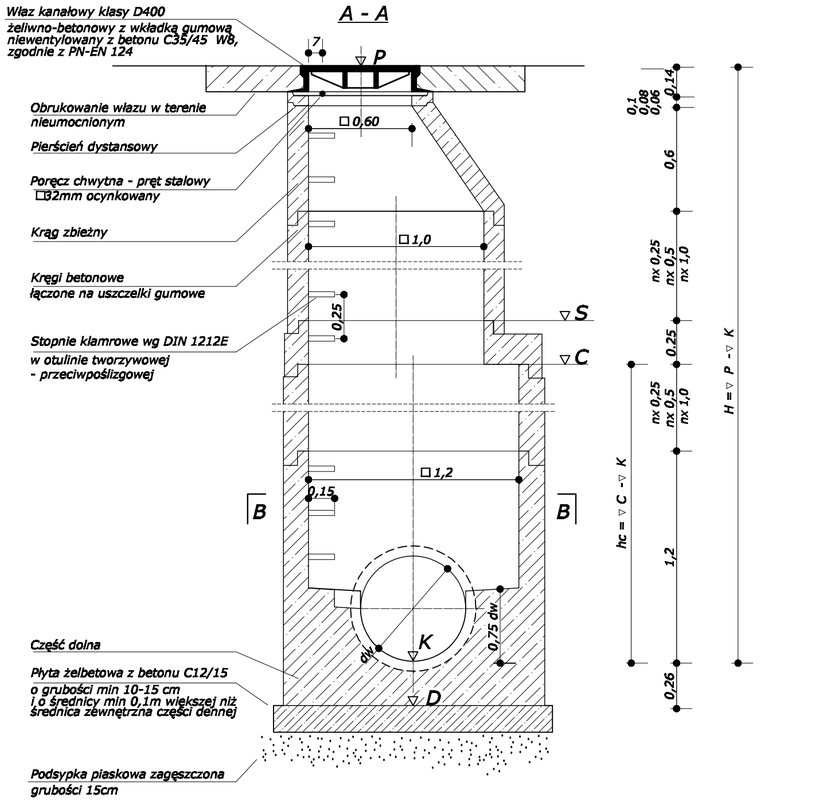

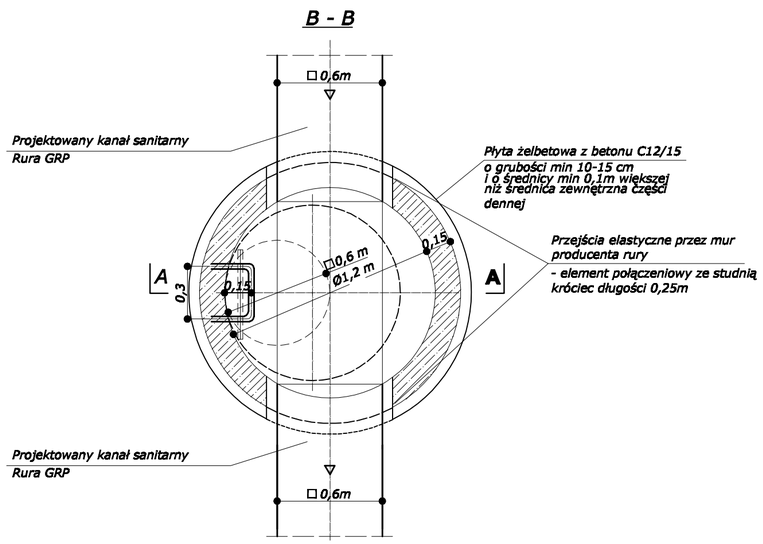

Kanał			SANITARNY								
Nazwa ulicy			POZNAŃSKA								SUMA
Numer studzienki			S0	S1	S2	S3	S4	S5	S5A	S6	
Średnica kanału	[m]		0,60 0,16	0,60	0,60 0,30	0,60	0,60 0,20	0,60	0,60	0,60 0,50 0,20	
Rzędna pokrywy	[m]	▽ P	70,45	70,65	70,67	71,15	71,60	71,30	71,30	71,59	
Rzędna góry płyty przejściowej	[m]	▽ S	69,82	70,14	70,24	70,34	70,69	70,50	70,79	70,84	
Rzędna góry cokołu	[m]	▽ C	69,57	69,89	69,99	70,09	70,44	70,25	70,54	70,59	
Rzędna niwelety kanału	[m]	▽ K	67,62 68,55	67,69	67,79 67,89	67,89	67,99 68,31	68,05	68,09	68,14 68,19 68,30	
Rzędna posadowienia	[m]	▽ D	67,36	67,43	64,53	67,63	67,73	67,79	67,83	67,88	
Wysokość studzienki	[m]	H = ▽ P - ▽ K	2,83	2,96	2,88	3,26	3,61	3,25	3,21	3,45	
Część denna/wysokość	[m]	hc =▽ C - ▽ K	1,95	2,20	2,20	2,20	2,45	2,20	2,45	2,45	
Ilość włazów kanałowych	[szt.]		1	1	1	1	1	1	1	1	8
Ilość pierścieni dystansowych	[szt.]□ 60cm	H =6cm	0	1	0	1	0	1	1	0	4
Ilość pierścieni dystansowych	[szt.]□ 60cm	H =8cm	1	0	0	0	2	0	0	0	3
Ilość pierścieni dystansowych	[szt.]□ 60cm	H =10cm	1	0	0	0	0	0	0	0	1
Ilość kręgów zbieżnych	[szt.]□ 60/100cm	H =30cm	1	1	1	0	0	0	1	0	4
Ilość kręgów zbieżnych	[szt.]□ 60/100cm	H =60cm	0	0	0	1	1	1	0	1	4
Ilość kręgów	[szt.]□100cm	H =25cm	0	0	0	0	0	0	0	0	0
Ilość kręgów	[szt.]□100cm	H =50cm	0	0	0	0	0	0	0	0	0
Ilość kręgów	[szt.]□100cm	H =100cm	0	0	0	0	0	0	0	0	0
Ilość kręgów	[szt.]□120cm	H =25cm	1	0	0	0	1	0	1	1	4
Ilość kręgów	[szt.]□120cm	H =50cm	1	0	0	0	0	0	0	0	1
Ilość kręgów	[szt.]□120cm	H =100cm	0	1	1	1	1	1	1	1	7
Ilość płyt przejściowych	[szt.]□120/100cm	H =25cm	1	1	1	1	1	1	1	1	8
Ilość stopni klamrowych	[szt.]		9	10	9	11	12	11	11	12	85
Orientacyjny kąt zmiany kierunku			---	---	---	---	4	5	3	1	
Wysokość progu	[m]		0,93		0,10		0,32			0,05 0,16	
Płyta żelbetowa z betonu C12/15 o grubości 15cm i □ 140 cm			1	1	1	1	1	1	1	1	8
Uwagi			P1								